Разрез по I-I

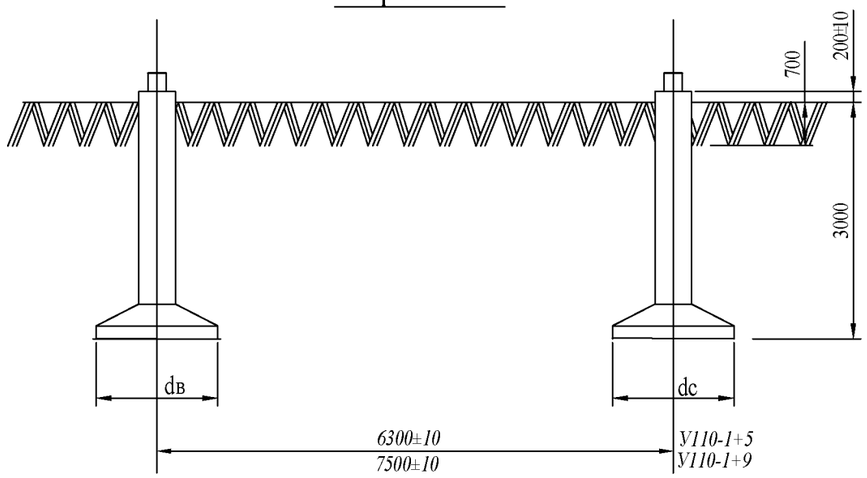

План расположения фундаментов

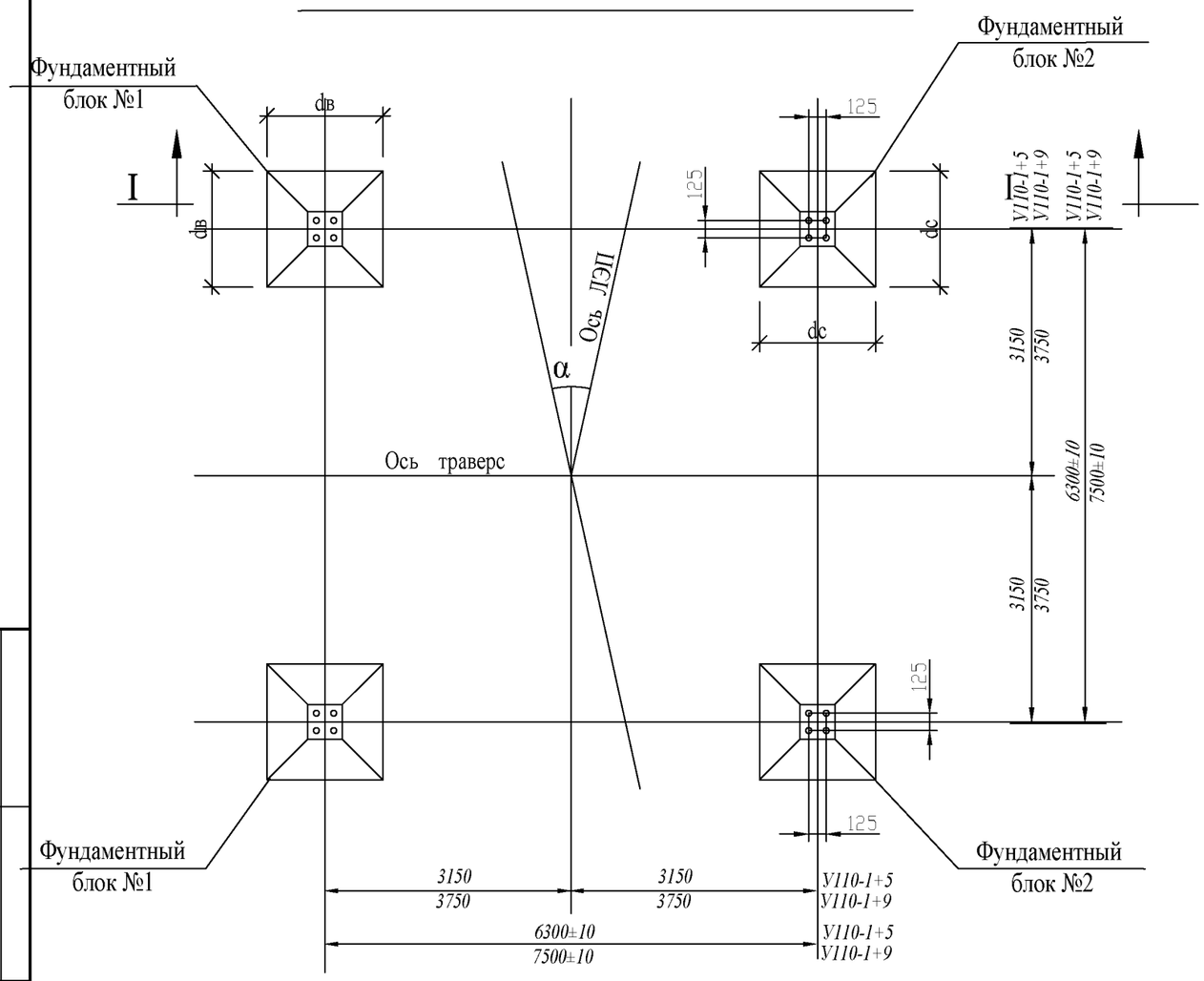

Шифр опоры		У110-1+5	У110-1+9	
Марка провода		АС 120/19	АС 120/19	
Угол поворота ВЛ, α		22°	0°	13°
Район по гололеду		IV		
Характеристика грунта		необвод-ненный		
Фун-ный блок №1	Тип фундамента	Ф2-А		
	Количество на одну опору	2		
Фун-ный блок №2	Тип фундамента	Ф2-А		
	Количество на одну опору	2		
Размеры, мм	d	1800		
	d	1800		
Земляные работы	Выемка, м³: Глинистый грунт	--	178	
	Выемка, м³: Песчанистый грунт	231	--	
	Засыпка, м³: Глинистый грунт	--	178	
	Засыпка, м³: Привозной грунт	231	--	
	Планировка грунта, м²	13,2		
	№ опоры	46а	46	52б

Примечания:

1. Все работы связанные с устройством фундаментов (рытье котлованов, установка фундаментов, обратная засыпка с указаниями должны производиться в строгом в соответствии с указаниями раздела 10 СНиП 3.05.06-85 и настоящего чертежа).
2. Установка фундаментов должна производиться в осушенном котловане по заданным размерам с отклонениями от них не более указанных на чертеже. На настоящем установочном чертеже приведены две системы привязок: привязка оголовков фундаментов к осям опоры и привязка подошв фундаментов к взаимно перпендикулярным осям, повернутых на 45° относительно осей опоры. В первую очередь производится установка фундаментов, исходя из привязки подошв подножников, и затем, перед обратной засыпкой, производится выверка фундаментов, исходя из привязки их оголовников.
3. Под каждый фундамент необходимо выполнить щебёночную подготовку толщиной 100 мм.
4. После установки и выверки фундаментов производится обратная засыпка котлована грунтом слоями 25-30 см с тщательным уплотнением каждого слоя до объёмного веса 1,6 г/м³ и контролем влажности грунта. Грунт засыпки должен соотвествовать требованиям главы СНиП III-Б.1-71.
5. Запрещается применять для обратной засыпки дерн, торф, ил, растительные иловые и другие грунты с примесями органических веществ.
6. При подъеме опоры на фундаменты необходимо предусмотреть установку упоров, полностью воспринимающих горизонтальные монтажные усилия.
7. После установки опоры на фундаменты шайбы анкерных болтов приварить к плите башмака опоры.
8. Грунт в котлованах под фундаменты опор №№ 46а, 46 и 52б уплотнить до объемного веса 17 кН/м³ из условия просадки грунта.

Настоящим чертежом аннулируется ранее выданный чертеж под тем же номером без индекса"и".

Изм.	Лист	№ докум.	Подп.	Дата	47/2023-ВЛ-14и
					Перенос, изменение трассы ВЛ 110 кВ "Дубоссары - Ваду луй Воды" (участок №№ 35-53)
Исполнил					ВЛ 110 кВ — Стадия: РП; Лист: 14и; Листов: 27
Проверил					
					Установочный чертеж фундаментов под анкерно-угловые опоры № 46а, 46 и 52б — ООО Элекрострой

Взам. инв. №

Подпись и дата

Инв. № подп.